CONTATORI UP/DOWN

Contatore binario che fornisca sia un conteggio crescente (UP) che un conteggio decrescente (DOWN) a secondo di un "enable".

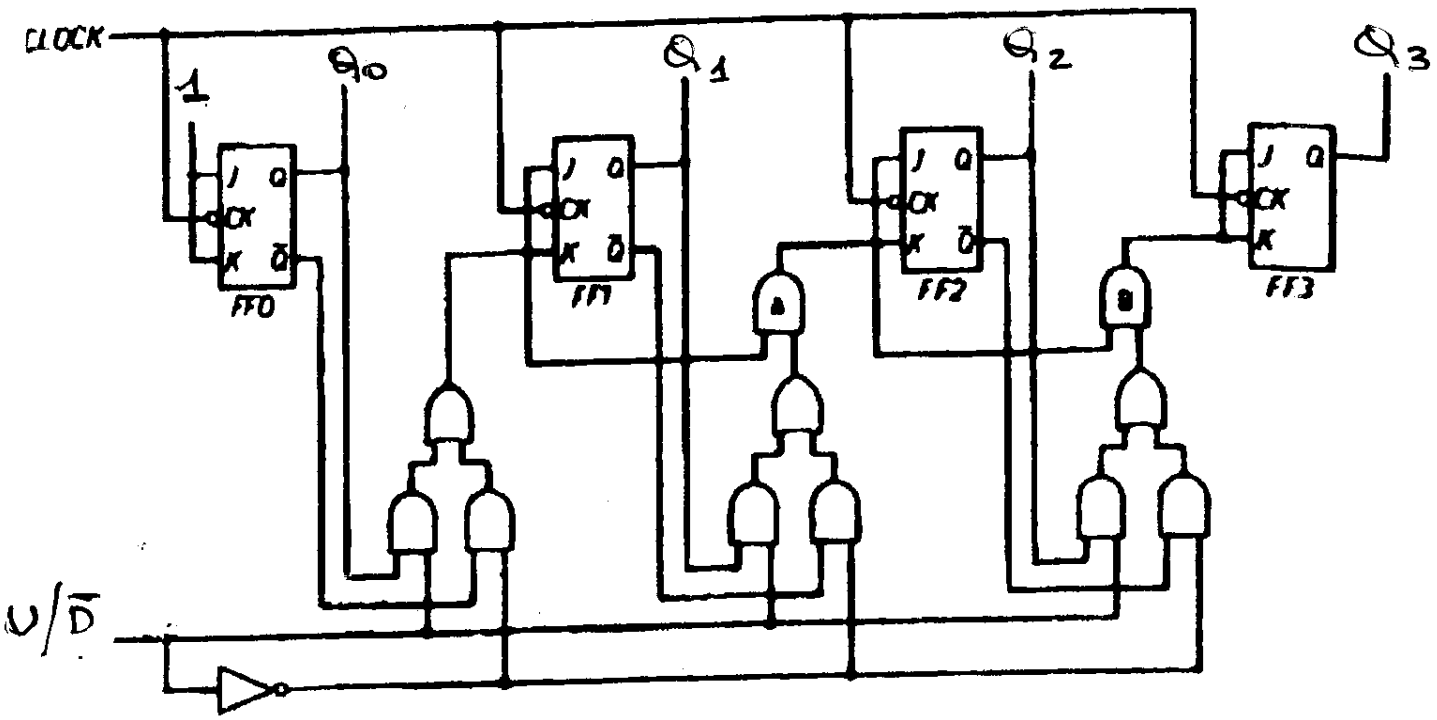

CONTATORE SINCRONO UP-DOWN A 4 BIT:

- master clock inviato a tutti i FF
- contatore conta UP o DOWN a seconda che il segnale $U/\bar{D}$ sia settato alto (UP) o basso (DOWN)
- basato su FF di tipo TOGGLE